Hopen
Trappes

TRAPPE EFIKA

Imaform
Agencement intérieur

Trappe Efika



Caractéristiques

Réalisée en aluminium et plaque hydrofuge, la **trappe de visite Efika 12,5 mm** est composée :

d'un cadre en aluminium coupé d'onglet comprenant un joint d'étanchéité, verrouillage de l'ouvrant par deux verrous de type pousser/lâcher

d'un ouvrant affleurant réalisé par un cadre aluminium et un remplissage en plaque de plâtre hydrofuge d'épaisseur 12.5 mm

- Jeu de 2 mm entre le cadre et la partie ouvrante.
- Câble de sécurité antichute amovible pour permettre la dépose de la partie ouvrante.

Les + produits :

- Ouverture poussez/lâchez
- Idéal pour cloisons et plafonds
- Facile à poser
- Facile à ouvrir avec porte qui se démonte entièrement

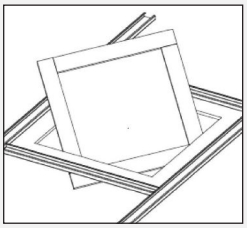

Dimensions

	Dimensions de la trappe (cm)				
	Longueur et largeur du vantail (cm) AxB	Creux nécessaire pour l'installation de la trappe (cm) C x D	Longueur et largeur de l'extérieur du cadre (cm) E x F	Hauteur au dessus du faux plafond G	Mesure pas libre H x I
20 x 20	18.6 x 18.6	19.5 x 19.5	24.5 x 24.5	4.5	16.0 x 18.0
30 x 30	28.6 x 28.6	29.5 x 29.5	34.5 x 34.5	4.5	26.0 x 28.0
40 x 40	38.6 x 38.6	39.5 x 39.5	44.5 x 44.5	4.5	36.0 x 38.0
50 x 50	48.6 x 48.6	49.5 x 49.5	54.5 x 54.5	4.5	46.0 x 48.0
60 x 60	58.6 x 58.6	59.5 x 59.5	64.5 x 64.5	4.5	56.0 x 58.0
60 x 80	58.6 x 78.6	59.5 x 79.5	64.5 x 84.5	4.5	56.0 x 78.0
80 x 80	78.6 x 78.6	79.5 x 79.5	84.5 x 84.5	4.5	76.0 x 78.0
90 x 90	88.6 x 88.6	89.5 x 89.5	94.5 x 94.5	4.5	86.0 x 88.0
100 x100	98.6 x 98.6	99.5 x 99.5	104.5 x 104.5	4.5	96.0 x 98.0

→ Autres dimensions sur-mesure : nous consulter

Schemas et côtes

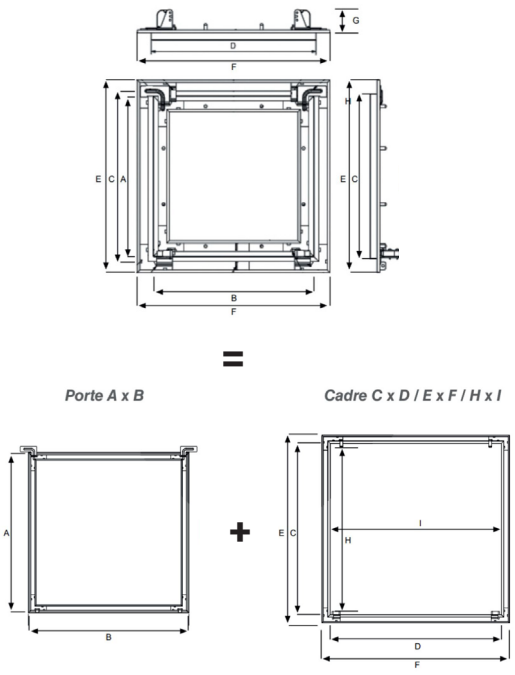

Descriptif type

Trappe Efika de la marque HOPEN avec cadre périphérique aluminium affleurant pour cloison et plafond BA13 hydrofuge de dimensions «...» X «...».

Fermeture et ouverture par mécanisme de pousser lâcher, câble de sécurité antichute déconnectable .

Mise en oeuvre conforme au DTU 25-41.